Fiche Produit

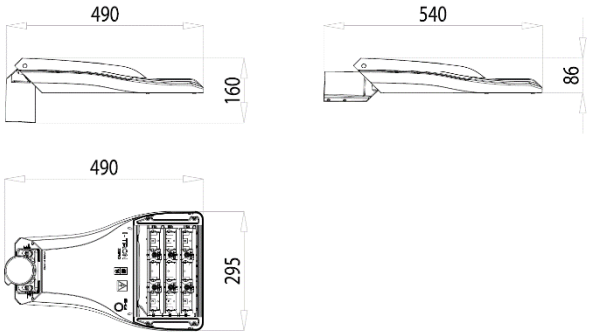

I-TRON ZERO

CARACTERISTIQUES PRINCIPALES	
Applications	Eclairage routier.
Bloc Optique	STU-S: Optique asymétrique pour éclairage routier, urbain et voies cyclables et piétonnes (émissions étroites). STU-M: Optique asymétrique pour éclairage routier, urbain et voies cyclables et piétonnes (émissions moyennes). STU-W: Optique asymétrique pour éclairage des rues larges urbaines et de banlieues. S03: Optique asymétrique pour éclairage des rues larges urbaines et de banlieues. STA: Optique asymétrique pour interdistances importantes et routes larges. Température de couleur: 4000K (3000K optionnel) | CRI ≥ 70 LOR= 100%, DLOR= 100%, ULOR= 0% Classe sécurité photo-biologique: EXEMPT GROUP Efficacité source LED: 174 lm/W @ 400mA, Tj=85°C, 4000K
Classe d'isolation	II, I
Indice de protection	IP66 | IK09 total
Dimensions	*Voir dessin*
Poids	max. 4.5 kg
Surface exposée	Latérale: 0.03m^2 – Plan: 0.11m^2
Montage	Console ou tête de mât Ø60mm Ø32 / Ø42 / Ø48 / Ø76mm (optionnel)
Inclinaison	Tête de mât: 0°, +5°, +10°, +15°, +20° | Console: +5°, 0°, -5°, -10°, -15°, -20°
Modules LED	Amovible / Remplaçable
Câblage	Amovible. Câblage intégré sur le corps du luminaire, séparé de l'unité optique. Plaque de câblage amovible optionnel.
Temp. de function.	-40°C / +50°C
Temp. de stockage	-40°C / +80°C
Normes de référence	EN 60598-1, EN 60598-2-3, EN 62471, EN 55015, EN 61547, EN 61000-3-2, EN-61000-3-3

IK09 IP66 EXEMPT GROUP HIGH

CARACTERISTIQUES ELECTRIQUES	
Alimentation	220÷240V 50/60Hz
Facteur de puissance	>0,95 (at full load - F, DA, DAC)
Connexion réseau	Pour cables section max. 4mm^2
Surge protection	Jusqu'à 10kV | Avec SPD (optionnel): 10kV / 10kV CM/DM
SPD (optionnel)	10kV-10kA, type 2+3, avec signal LED et thermo fusible pour déconnecter la charge à la fin de vie.
Système de contrôle (options)	F: Fixe non gradable. DA: Variation d'intensité automatique avec profil préréglé. DAC: Profil DA à personnaliser. FLC: Flux lumineux constant. WL: Wireless système de point de communication unique. DALI: Régulation avec interface numérique DALI. NEMA: Socket 7 pin (ANSI C136.41). ZHAGA: Socket 4 pin (ZHAGA Book 18).
Durée de vie du bloc optique (Tq=25°C, 500mA)	>100.000hr L90B10 >100.000hr L90, TM21

MATERIALS	
Fixation	Aluminium moulé sous pression UNI EN1706. Peint à la poudre.
Châssis	
Capot	
Fermeture	Vis imperdables en acier inoxydable
Bloc optique	Aluminium 99.85% avec finition superficiel realisée parmi depot sous vide 99.95%. Alluminum grade class A+ (DIN EN 16268)
Ecran	Verre plat trempé ép. 4mm haute transparence.
Presse-étoupe	M20x1,5 Plastique – IP68
Joint	Polyuréthane
Couleur	RAL 7016 satin mat - Cod. 3O

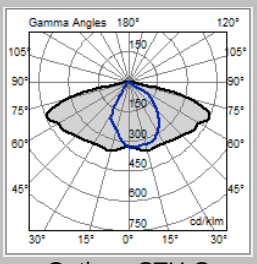

Optique STU-S

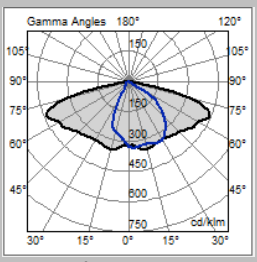

Optique STU-M

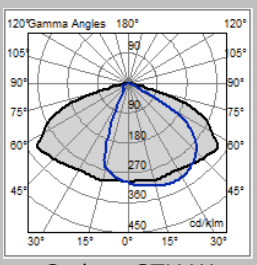

Optique STU-W

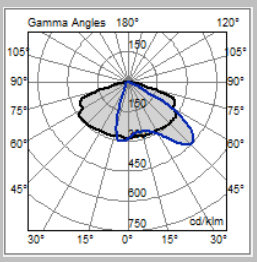

Optique S03

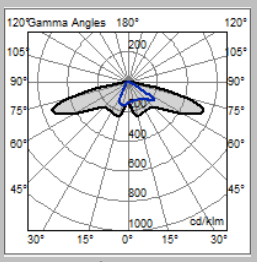

Optique STA

Toutes les données photométriques publiées ont été obtenues selon les normes internationales applicables.

APPAREIL	OPTIQUE	COURANT LED (mA)	FLUX APPAREIL* (Tq=25°C, 4000K, lm)	PUISSANCE APPAREIL* (Tq=25°C, Vin=230Vac, F/DA/DAC, W)	EFFICACITE DE L'APPAREIL (Tq=25°C, lm/W)	FLUX NOMINAL LED* (Tj=85°C, 4000K, lm)	PUISSANCE NOMINAL LED* (Tj=85°C, W)
I-TRON Zero 2Z8 4.40-1M VEX	STU-M STU-S STU-W	400	2910	21.5	135	3175	18
I-TRON Zero 2Z8 4.40-2M VEX			5850	40.5	144	6351	36
I-TRON Zero 2Z8 4.40-3M VEX			8700	59.5	146	9526	54
I-TRON Zero 2Z8 4.50-1M VEX	STU-M STU-S STU-W	500	3510	27	130	3896	23
I-TRON Zero 2Z8 4.50-2M VEX			7130	51.5	138	7792	46
I-TRON Zero 2Z8 4.50-3M VEX			10510	75.5	139	11688	68
I-TRON Zero 2Z8 4.40-1M VEX	S03	400	2860	21.5	133	3175	18
I-TRON Zero 2Z8 4.40-2M VEX			5730	40.5	141	6351	36
I-TRON Zero 2Z8 4.40-3M VEX			8530	59.5	143	9526	54
I-TRON Zero 2Z8 4.50-1M VEX	S03	500	3450	27	127	3896	23
I-TRON Zero 2Z8 4.50-2M VEX			6990	51.5	135	7792	46
I-TRON Zero 2Z8 4.50-3M VEX			10300	75.5	136	11688	68
I-TRON Zero 2Z6 4.40-1M VEX	STA	400	2120	17	124	2382	13
I-TRON Zero 2Z6 4.40-2M VEX			4230	31.5	134	4763	27
I-TRON Zero 2Z6 4.40-3M VEX			6330	46	137	7145	40
I-TRON Zero 2Z6 4.50-1M VEX	STA	500	2590	21.5	120	2922	17
I-TRON Zero 2Z6 4.50-2M VEX			5150	40	128	5844	34
I-TRON Zero 2Z6 4.50-3M VEX			7710	58.5	131	8766	51

**FLUX APPAREIL / PUISSANCE APPAREIL : Données nominales relevées en laboratoire.*
**FLUX NOMINAL LED / PUISSANCE NOMINAL LED : Données nominales tirée des fiches techniques du fabricant des LED.*
Les valeurs indiqués dans la fiche produit doivent être considérées comme valeurs nominaux. Tolérance de flux: ±7%. Tolérance de puissance ±5%.
Tolérance de puissance dans les versions ZHAGA ou avec alimentation D4i/SR : ±10%.
En faveur d'une mise à jour constante de ses produits, AEC se réserve le droit de modifier les donnes sans préavis.

APPAREIL	OPTIQUE	COURANT LED (mA)	FLUX APPAREIL* (Tq=25°C, 3000K, lm)	PUISSANCE APPAREIL* (Tq=25°C, Vin=230Vac, F/DA/DAC, W)	EFFICACITE DE L'APPAREIL (Tq=25°C, lm/W)	FLUX NOMINAL LED* (Tj=85°C, 3000K, lm)	PUISSANCE NOMINAL LED* (Tj=85°C, W)
I-TRON Zero 2Z8 3.40-1M VEX	STU-M STU-S STU-W	400	2850	21.5	132	3112	18
I-TRON Zero 2Z8 3.40-2M VEX			5730	40.5	141	6224	36
I-TRON Zero 2Z8 3.40-3M VEX			8530	59.5	143	9336	54
I-TRON Zero 2Z8 3.50-1M VEX	STU-M STU-S STU-W	500	3440	27	127	3818	23
I-TRON Zero 2Z8 3.50-2M VEX			6990	51.5	135	7636	46
I-TRON Zero 2Z8 3.50-3M VEX			10300	75.5	136	11455	68
I-TRON Zero 2Z8 3.40-1M VEX	S03	400	2790	21.5	129	3112	18
I-TRON Zero 2Z8 3.40-2M VEX			5620	40.5	138	6224	36
I-TRON Zero 2Z8 3.40-3M VEX			8360	59.5	140	9336	54
I-TRON Zero 2Z8 3.50-1M VEX	S03	500	3370	27	124	3818	23
I-TRON Zero 2Z8 3.50-2M VEX			6850	51.5	133	7636	46
I-TRON Zero 2Z8 3.50-3M VEX			10100	75.5	133	11455	68
I-TRON Zero 2Z6 3.40-1M VEX	STA	400	2080	17	122	2334	13
I-TRON Zero 2Z6 3.40-2M VEX			4140	31.5	131	4668	27
I-TRON Zero 2Z6 3.40-3M VEX			6210	46	135	7002	40
I-TRON Zero 2Z6 3.50-1M VEX	STA	500	2540	21.5	118	2864	17
I-TRON Zero 2Z6 3.50-2M VEX			5040	40	126	5727	34
I-TRON Zero 2Z6 3.50-3M VEX			7550	58.5	129	8591	51

**FLUX APPAREIL / PUISSANCE APPAREIL : Données nominales relevées en laboratoire.*
**FLUX NOMINAL LED / PUISSANCE NOMINAL LED : Données nominales tirée des fiches techniques du fabricant des LED.*
Les valeurs indiqués dans la fiche produit doivent être considérées comme valeurs nominaux. Tolérance de flux: ±7%. Tolérance de puissance ±5%.
Tolérance de puissance dans les versions ZHAGA ou avec alimentation D4i/SR : ±10%.
En faveur d'une mise à jour constante de ses produits, AEC se réserve le droit de modifier les donnes sans préavis.